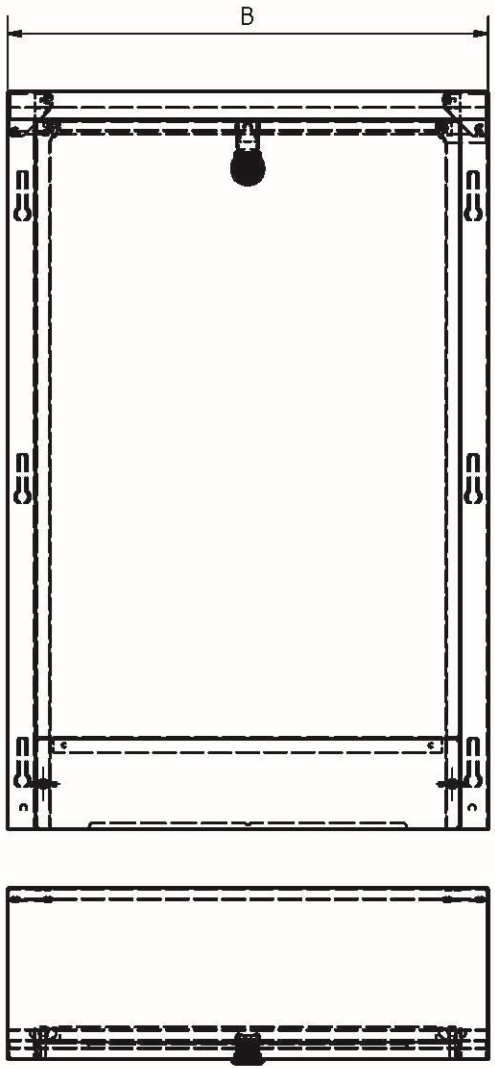

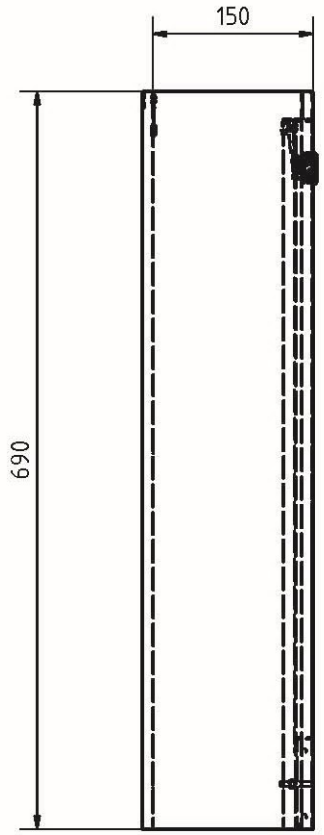

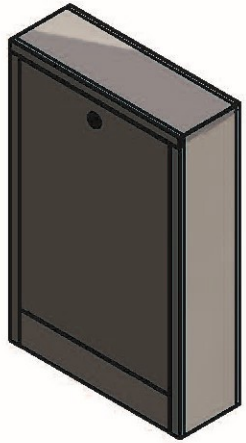

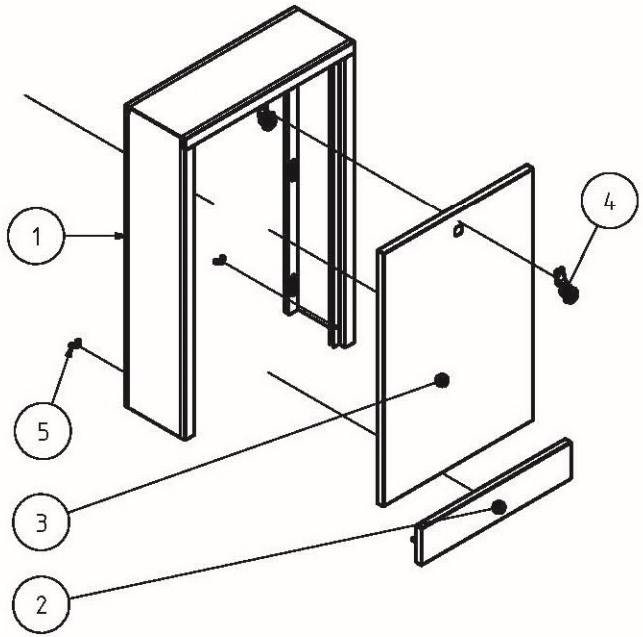

Grösse	1	2	3	4	5
B (mm)	450	600	800	1000	1200
Kreise	bis 3	bis 6	bis 9	bis 12	bis 12 mit WMZ